Osvetlovací bod – dialnica

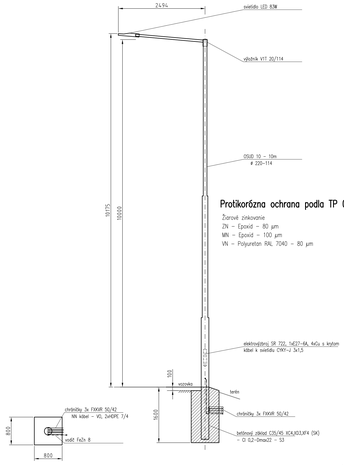

Protikorózna ochrana podľa TP 068:

Žiarové zinkovanie
ZN – Epoxid – 80 µm
MN – Epoxid – 100 µm
VN – Polyuretán RAL 7040 – 80 µm

Osvetlovací bod – dialnica, jestvujúca PHS

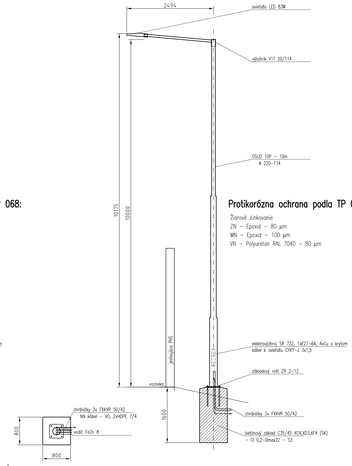

Protikorózna ochrana podľa TP 068:

Žiarové zinkovanie
ZN – Epoxid – 80 µm
MN – Epoxid – 100 µm
VN – Polyuretán RAL 7040 – 80 µm

Osvetlovací bod – X66P, X70L

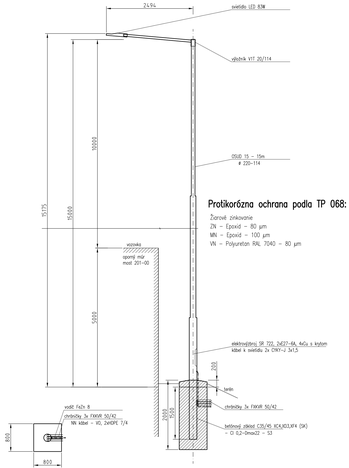

Protikorózna ochrana podľa TP 068:

Žiarové zinkovanie
ZN – Epoxid – 80 µm
MN – Epoxid – 100 µm
VN – Polyuretán RAL 7040 – 80 µm

Uchytenie stožiara na moste nad železnicou
X67Pp, X69Lp M 1:10

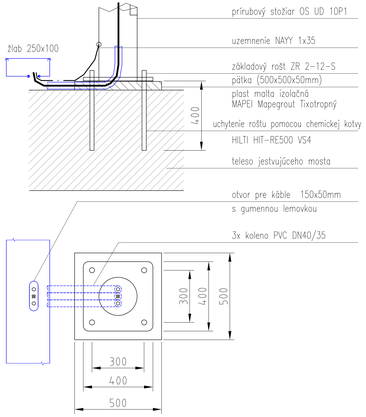

Zmena XC: Osvetlovací bod – X78L–X83L, X76P–X83P

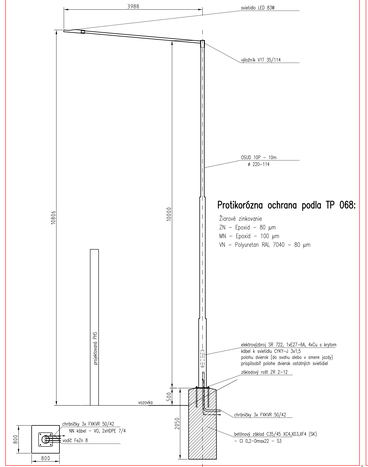

Protikorózna ochrana podľa TP 068:

Žiarové zinkovanie
ZN – Epoxid – 80 µm
MN – Epoxid – 100 µm
VN – Polyuretán RAL 7040 – 80 µm

Zmena XC: Ochrana káblov ISD pri osvetlovacom bode – X78L

Jestvujúce káble ISD v mieste základu stožiara vložiť do delenej chráničky

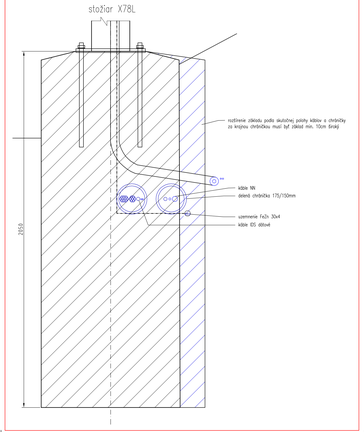

TABUĽKA ZMIEN

		DÁTUM	PODPIS
1	TEXT ZMEN – DOĎOSADENIE	06/2024	
2	Úprava kotvenia VS podľa pokynu STU 1 a	06/2024	
3	Zmena triedy VS do krajnej dálnice - pokyn STU 1 b	06/2024	
4	Realizácia kotvenia dálnice - pokyn STU 1b	06/2024	

INVESTOR/STAVEBNÍK
NÁRODNÁ DIAĽNIČNÁ SPOLOČNOSŤ, a.s.
Dúbravská cesta 14
845 56 Bratislava
HLAVNÝ INŽINIER STAVBY: ING. ADRIÁN ILLÉŠAY

STAVEBNÝ DOZOR
NÁRODNÁ DIAĽNIČNÁ SPOLOČNOSŤ, a.s.
Dúbravská cesta 14
845 56 Bratislava
HLAVNÝ STAVEBNÝ DOZOR: ING. NORBERT DROZDÓK

ZHOTOVITEĽ
DOPRASTAV, a.s.
Drieňová 27
826 56 Bratislava
RIADITEĽ STAVBY: STANISLAV KUBICA

PROJEKTANT
SHP SK s.r.o.
Mýtnské luhy 6A, 821 05 Bratislava
RIADITEĽ PROJEKTU: ING. P. SVIBIEDA

ZMENA "C"

620-00

DRS

PROJEKTANT (NAZOV)	HL. INŽ. PROJEKTU	ING. Z. LAZAR	HLAVNÝ INŽINIER PROJEKTU	ING. Z. LAZAR	
PROJEKT ELEKTRO S.P.O.	ZODPOVEDNÝ PROJEKTANT	ING. MILAN CHLIPAČ	VYPRACOVAL	ING. MILAN CHLIPAČ	
ULICA: DIAĽNICA D1 PSČ: 831 03 BRATISLAVA e-mail: jankolesar@zoznam.sk	KOORDINÁTOR DOKUMENTÁCIE	ING. Z. LAZAR	KONTROLOVAL	ING. V. GAVENDA	
	ÚČINNÝ SYSTÉM	S-ITSR, REALIZÁCIA ITSK	KÓD PROJEKTU	620000DRS DRS 2NSN XC /	
Kód: ERA7TEU,JCF,KF,KR,KJ	KATASTRÁLNE ÚZEMIE	LAPáš	DÁTUM VyD.	06/2024	
NÁZOV OBJEKTU	620-00 Úprava verejného osvetlenia		FORMÁT	7 A4	
			MERIA	1:50	
			VÝD.	DRS	
			ČÍS. ZÁKAZKY	5235/1	
NÁZOV PRÍLOHY	Osvetlovacie body	009	XC	ČÍS. ZMENY	